LED EMERGENCY LIGHT

MODEL: LD-015

เลขที่ 285/05/2562
ใช้ได้ถึง 31 ธันวาคม 2562 เท่านั้น

Overview

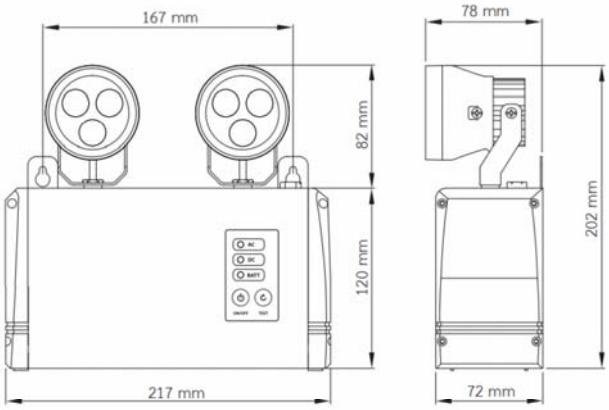

- โคมไฟฉุกเฉินชนิดแบตเตอรี่ในตัว รุ่น LD-015 ยี่ห้อ DYNO
- การติดตั้งแบบติดผนัง หัวโคม LED พิกัด 2 หัวโคม x 4.5 W
- พิกัดความสว่าง 2 x 300 ลูเมน (max)
- ระยะเวลาสำรองไฟไม่น้อยกว่า 2 ชั่วโมง
- แบตเตอรี่แห้ง Sealed Lead-Acid 6 V 4.5 Ah จำนวน 1 ลูก
- สามารถปรับทิศทางการกระจายแสงได้
- สามารถทดสอบแบตเตอรี่และเปิด/ปิดโคมไฟได้โดยกดปุ่มที่ตัวเครื่อง
- LED ชนิด Mid-power อายุการใช้งานยาวนานถึง 50,000 ชั่วโมง
- แสง COOL WHITE อุณหภูมิสี 4,000 +/- 500 K
- ได้รับการรับรองมาตรฐาน มอก.1955-2551 มอก.1102-2538 และ ISO-9001:2015

Specifications

- สภาวะการทำงาน: Non-maintained (ติดสว่างเฉพาะเมื่อระบบไฟฟ้าหลักล้มเหลว)
- แรงดันไฟฟ้าขาเข้า: 220 Vac +/- 15% / 50 Hz
- แรงดัน Cut-off ของแบตเตอรี่: 5.0 V ±5%
- ระบบควบคุม: Automatic solid-state system
- ระบบชาร์จ: แบบแรงดันคงที่ (Constant voltage)
- ระบบป้องกันเครื่อง
  - AC FUSE ป้องกันการลัดวงจรทางด้านแรงดันไฟฟ้า AC Line เข้าเครื่อง (อยู่บนแผ่นวงจร)
  - อุปกรณ์ป้องกันไฟกระโชก MOV (อยู่บนแผ่นวงจร)
- ระบบป้องกันแบตเตอรี่
  - มีระบบป้องกันการอัดประจุไฟฟ้าแบตเตอรี่เกิน (Battery over-charge protection)
  - มีระบบป้องกันการคายประจุไฟฟ้าแบตเตอรี่เกินพิกัด (Battery over-discharge protection)
- การทดสอบเครื่องเป็นแบบธรรมดา (Manual Test) โดยการกดปุ่มบนตัวเครื่อง
- ระดับการป้องกัน IP20; อุณหภูมิใช้งานควรอยู่ระหว่าง 10°C ถึง 35°C
- ตัวถังส่วนที่รับน้ำหนัก ผลิตจากอลูมิเนียมฉีดขึ้นรูปหนา 1.6 มม. เคลือบสีฝุ่นอย่างดี แข็งแรง ทนทาน ไม่เป็นสนิม

S.E.T.
S ENGINEERING AND TRADING CO., LTD.
บริษัท เอส เอ็นจิเนียริ่ง แอนด์ เทรดดิ้ง จำกัด
62 ซอยสุขุมวิท 18 แขวงคลองเตยเหนือ เขตวัฒนา กรุงเทพฯ 10110
โทร : 094 616 9619 www.ไฟฉุกเฉินราคาส่ง.com

LED EMERGENCY LIGHT

MODEL: LD-100

เลขที่ 286/05/2562
ใช้ได้ถึง 31 ธันวาคม 2562 เท่านั้น

Overview

- โคมไฟฟ้าฉุกเฉินชนิดแบตเตอรี่ในตัว รุ่น LD-100 ยี่ห้อ DYNO (ไดโน่)
- การติดตั้งแบบติดผนัง หัวโคม LED พิกัด 2 หัวโคม x 9 W
- ระยะเวลาสำรองไฟไม่น้อยกว่า 2 ชั่วโมง (ที่ระดับความสว่างสูงสุด - เบอร์ 4)
- แบตเตอรี่แห้ง Sealed Lead-Acid 6 V 4.5 Ah จำนวน 1 ลูก
- สามารถปรับทิศทางการกระจายแสงได้
- สามารถทดสอบแบตเตอรี่และเปิด/ปิดโคมไฟได้โดยกดปุ่มที่ตัวเครื่องและรีโมทคอนโทรล
- สามารถปรับหรี่ความสว่างได้ถึง 4 ระดับ โดยกดปุ่มที่ตัวเครื่องและรีโมทคอนโทรลโดยกดปุ่มที่ตัวเครื่องและรีโมทคอนโทรล
- LED คุณภาพสูง มีอายุการใช้งานยาวนานถึง 50,000 ชั่วโมง
- แสง WARM WHITE อุณหภูมิสี 3,000 +/- 500 K
- ได้รับการรับรองมาตรฐาน มอก.1955-2551 มอก.1102-2538 และ ISO-9001:2015
- ผลิตภัณฑ์สอดคล้องกับมาตรฐาน วสท.021004-18

รีโมทเป็นอุปกรณ์เสริมซึ่งจำหน่ายแยกกับผลิตภัณฑ์

Specifications

- สภาวะการทำงาน: Non-maintained (ติดสว่างเฉพาะเมื่อระบบไฟฟ้าหลักล้มเหลว)
- แรงดันไฟฟ้าขาเข้า: 220 Vac +/- 15% / 50 Hz
- สายไฟ AC แบบ 3 ขา มีกราวน์ (Ground)
- แรงดัน Cut-off ของแบตเตอรี่: 5.5 V ±2%
- ระบบควบคุม: แบบอัตโนมัติ Automatic solid-state system ควบคุมการทำงานโดย Microcontroller
- ระบบชาร์จ: แบบแรงดันคงที่สองขั้น (Two-steps constant voltage)
- ระยะเวลาในการชาร์จประจุเต็ม 10 – 12 ชั่วโมง
- ระบบป้องกันเครื่อง
- AC FUSE ป้องกันการลัดวงจรทางด้านแรงดันไฟฟ้า AC Line เข้าเครื่อง (อยู่บนแผ่นวงจร)
- อุปกรณ์ป้องกันไฟกระโชก MOV (อยู่บนแผ่นวงจร)
- ระบบป้องกันแบตเตอรี่
- มีระบบป้องกันการอัดประจุไฟฟ้าแบตเตอรี่เกิน (Battery over-charge protection)
- มีระบบป้องกันการคายประจุไฟฟ้าแบตเตอรี่เกินพิกัด (Battery over-discharge protection)
- มีระบบป้องกันการต่อแบตเตอรี่กลับขั้ว (Battery reverse polarity protection)
- ระดับการป้องกัน IP20; อุณหภูมิใช้งานควรอยู่ระหว่าง 10°C ถึง 35°C
- การทดสอบการทำงานสามารถทำได้แบบธรรมดา (Manual Test) โดยสามารถทำได้โดยการกดปุ่ม Multi-Function ที่ตัวเครื่อง หรือใช้รีโมทคอนโทรลแบบอินฟราเรดระยะไกลได้ถึง 15 เมตร
- ตัวถังผลิตจากอลูมิเนียมหนา 1.6 มม. ผ่านกรรมวิธีป้องกันสนิม เคลือบสีฝุ่นอย่างดี แข็งแรง ทนทาน ไม่ขึ้นสนิม

S.E.T.
S ENGINEERING AND TRADING CO.,LTD.
บริษัท เอส เอ็นจีนียริ่ง แอนด์ เทรดดิ้ง จำกัด
62 ซอยสุขุมวิท 18 แขวงคลองเตย เขตคลองเตย กรุงเทพฯ 10510
โทร : 094 616 9619 www.ไฟฉุกเฉินราคาส่ง.com

Dimensions

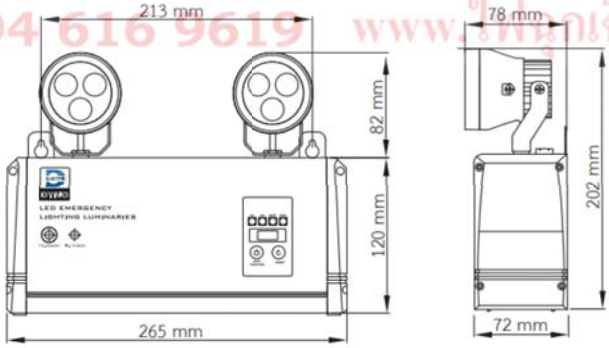

LED EMERGENCY LIGHT

MODEL: DRS-5203

เลขที่ 287/05/2562
ใช้ได้ถึง 30 มิถุนายน 2562 เท่านั้น

Overview

รีโมทเป็นอุปกรณ์เสริมซึ่งจำหน่ายแยกกับผลิตภัณฑ์

- โคมไฟฟ้าฉุกเฉินชนิดแบตเตอรี่ในตัว รุ่น DRS-5203 ยี่ห้อ DYNO (ไดโน่)
- การติดตั้งแบบติดผนัง หัวโคม LED ชนิด *MIDPOWER* พิกัด 2 หัวโคม x 9 W
- ระยะเวลาสำรองไฟไม่น้อยกว่า 3 ชั่วโมง (ที่ระดับความสว่างสูงสุด - เบอร์ 4)
- แบตเตอรี่แห้ง Sealed Lead-Acid 12 V 5 Ah จำนวน 1 ลูก
- สามารถปรับทิศทางการกระจายแสงได้
- สามารถทดสอบแบตเตอรี่และเปิด/ปิดโคมไฟได้โดยกดปุ่มที่ตัวเครื่องและด้วยรีโมทคอนโทรล
- สามารถปรับหรี่ความสว่างได้ถึง 4 ระดับ โดยกดปุ่มที่ตัวเครื่องและรีโมทคอนโทรล
- LED ชนิด Mid-power/high-lumen อายุการใช้งานยาวนานถึง 50,000 ชั่วโมง
- แสง WARM WHITE อุณหภูมิสี 3,000 – 3,500 K
- ได้รับการรับรองมาตรฐาน มอก.1955-2551 มอก. 1102-2538 และ ISO-9001:2015
- ผลิตภัณฑ์สอดคล้องกับมาตรฐาน วสท.021004-18

Specifications

- สภาวะการทำงาน: Non-maintained (ติดสว่างเฉพาะเมื่อระบบไฟฟ้าหลักล้มเหลว)
- แรงดันไฟฟ้าขาเข้า: 220 Vac +/- 15% / 50 Hz
- แรงดัน Cut-off ของแบตเตอรี่: 10.5 V ± 2%
- ระบบควบคุม: Automatic solid-state system ควบคุมการทำงานโดย Microcontroller
- ระบบชาร์จ: Automatic solid-state system แบบแรงดันคงที่สองขั้น (Two-steps constant voltage)
- ระบบป้องกันเครื่อง
  - AC FUSE ป้องกันการลัดวงจรทางด้านแรงดันไฟฟ้า AC Line เข้าเครื่อง (อยู่บนแผ่นวงจร)
  - อุปกรณ์ป้องกันไฟกระโชก MOV (อยู่บนแผ่นวงจร)
- ระบบป้องกันแบตเตอรี่
  - มีระบบป้องกันการอัดประจุไฟฟ้าแบตเตอรี่เกิน (Battery over-charge protection)
  - มีระบบป้องกันการคายประจุไฟฟ้าแบตเตอรี่เกินพิกัด (Battery over-discharge protection)
  - มีระบบป้องกันการต่อแบตเตอรี่กลับขั้ว (Battery reverse polarity protection)
- ระดับการป้องกัน IP20; อุณหภูมิใช้งานควรอยู่ระหว่าง 10°C ถึง 35°C
- การทดสอบการทำงานสามารถทำได้ทั้งการทดสอบแบบธรรมดา (Manual Test) และการทดสอบแบบอัตโนมัติ (AutoTest) โดยการทดสอบทั้งสองประเภทสามารถทำได้โดยการกดปุ่ม Multi-Function ที่ตัวเครื่อง หรือใช้รีโมทคอนโทรลแบบอินฟราเรดระยะไกลได้ถึง 15 เมตร
- การทดสอบเครื่องแบบธรรมดา (Manual Test) เป็นระยะเวลา 90 นาที สามารถทำทั้งโดยการกดปุ่มบนตัวเครื่อง และสั่งงานผ่านรีโมทคอนโทรล
- มีระบบทดสอบเครื่องแบบอัตโนมัติ (AutoTest) เครื่องจะทดสอบแบตเตอรี่เป็นเวลา 90 นาที ทุก 4 สัปดาห์ (สอดคล้องกับมาตรฐาน วสท. 02100-18) โดยสามารถเปิด/ปิดระบบ AutoTest ได้
- ตัวถังส่วนที่รับน้ำหนัก ผลิตจากอลูมิเนียมฉีดขึ้นรูปหนา 1.7 มม. ผ่านกรรมวิธีป้องกันสนิม เคลือบสีฝุ่นอย่างดี แข็งแรง ทนทาน ไม่ขึ้นสนิม

S.H.E. ENGINEERING AND TRADING CO., LTD.
บริษัท เอส.เอช.อี.เอ็นจิเนียริ่ง แอนด์ เทรดดิ้ง จำกัด
62 ซอยสุขุมวิท 101/1 แขวงบางจาก เขตพระโขนง กรุงเทพฯ 10510
โทร : 094 616 9619 www.ไฟฉุกเฉินราคาส่ง.com

Dimensions

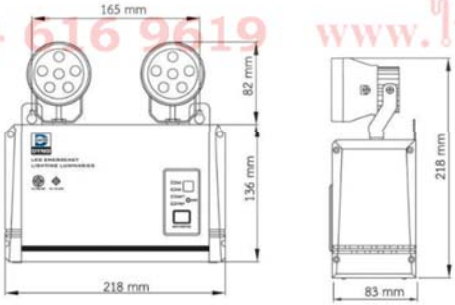

LED EMERGENCY LIGHT

MODEL: LD-111

เลขที่ 288/05/2562
ใช้ได้ถึง 30 มิถุนายน 2562 เท่านั้น

Overview

รีโมทเป็นอุปกรณ์เสริมซึ่งจำหน่ายแยกกับผลิตภัณฑ์

- โคมไฟฟ้าฉุกเฉินชนิดแบตเตอรี่ในตัว รุ่น LD-111 ยี่ห้อ DYNO (ไดโน่)
- การติดตั้งแบบติดผนัง หัวโคม LED ชนิด *MIDPOWER* พิกัด 2 หัวโคม x 9 W
- ระยะเวลาสำรองไฟไม่น้อยกว่า 4 ชั่วโมง (ที่ระดับความสว่างสูงสุด - เบอร์ 4)
- แบตเตอรี่แห้ง Sealed Lead-Acid 12 V 7 Ah จำนวน 1 ลูก
- สามารถปรับทิศทางการกระจายแสงได้
- สามารถทดสอบแบตเตอรี่และเปิด/ปิดโคมไฟได้โดยกดปุ่มที่ตัวเครื่องและด้วยรีโมทคอนโทรล
- สามารถปรับหรี่ความสว่างได้ถึง 4 ระดับ โดยกดปุ่มที่ตัวเครื่องและรีโมทคอนโทรล
- LED ชนิด Mid-power/high-lumen อายุการใช้งานยาวนานถึง 50,000 ชั่วโมง
- แสง WARM WHITE อุณหภูมิสี 3,000 – 3,500 K
- ได้รับการรับรองมาตรฐาน มอก.1955-2551 มอก. 1102-2538 และ ISO-9001:2015
- ผลิตภัณฑ์สอดคล้องกับมาตรฐาน วสท.021004-18

Specifications

- สภาวะการทำงาน: Non-maintained (ติดสว่างเฉพาะเมื่อระบบไฟฟ้าหลักล้มเหลว)
- แรงดันไฟฟ้าขาเข้า: 220 Vac +/- 15% / 50 Hz
- แรงดัน Cut-off ของแบตเตอรี่: 10.5 V ± 2%
- ระบบควบคุม: Automatic solid-state system ควบคุมการทำงานโดย Microcontroller
- ระบบชาร์จ: Automatic solid-state system แบบแรงดันคงที่สองขั้น (Two-steps constant voltage)
- ระบบป้องกันเครื่อง
  - AC FUSE ป้องกันการลัดวงจรทางด้านแรงดันไฟฟ้า AC Line เข้าเครื่อง (อยู่บนแผ่นวงจร)
  - อุปกรณ์ป้องกันไฟกระโชก MOV (อยู่บนแผ่นวงจร)
- ระบบป้องกันแบตเตอรี่
  - มีระบบป้องกันการอัดประจุไฟฟ้าแบตเตอรี่เกิน (Battery over-charge protection)
  - มีระบบป้องกันการคายประจุไฟฟ้าแบตเตอรี่เกินพิกัด (Battery over-discharge protection)
  - มีระบบป้องกันการต่อแบตเตอรี่กลับขั้ว (Battery reverse polarity protection)
- ระดับการป้องกัน IP20; อุณหภูมิใช้งานควรอยู่ระหว่าง 10°C ถึง 35°C
- การทดสอบการทำงานสามารถทำได้ทั้งการทดสอบแบบธรรมดา (Manual Test) และการทดสอบแบบอัตโนมัติ (AutoTest) โดยการทดสอบทั้งสองประเภทสามารถทำได้โดยการกดปุ่ม Multi-Function ที่ตัวเครื่อง หรือใช้รีโมทคอนโทรลแบบอินฟราเรดระยะไกลได้ถึง 15 เมตร
- การทดสอบเครื่องแบบธรรมดา (Manual Test) เป็นระยะเวลา 90 นาที สามารถทำทั้งโดยการกดปุ่มบนตัวเครื่อง และสั่งงานผ่านรีโมทคอนโทรล
- มีระบบทดสอบเครื่องแบบอัตโนมัติ (AutoTest) เครื่องจะทดสอบแบตเตอรี่เป็นเวลา 90 นาที ทุก 4 สัปดาห์ (สอดคล้องกับมาตรฐาน วสท. 02100-18) โดยสามารถเปิด/ปิดระบบ AutoTest ได้
- ตัวถังส่วนที่รับน้ำหนัก ผลิตจากอลูมิเนียมฉีดขึ้นรูปหนา 1.7 มม. ผ่านกรรมวิธีป้องกันสนิม เคลือบสีฝุ่นอย่างดี แข็งแรง ทนทาน ไม่ขึ้นสนิม

S.E.T. ENGINEERING AND TRADING CO., LTD.
บริษัท เอส.อี.ที. เอนจิเนียริ่ง แอนด์ เทรดดิ้ง จำกัด
ตึกเอสเอ็มเอ็ม 18 แขวงแสนแสบ เขตมีนบุรี กรุงเทพฯ 10510
โทร : 094 618 9619 www.ไฟฉุกเฉินราคาส่ง.com

Dimensions

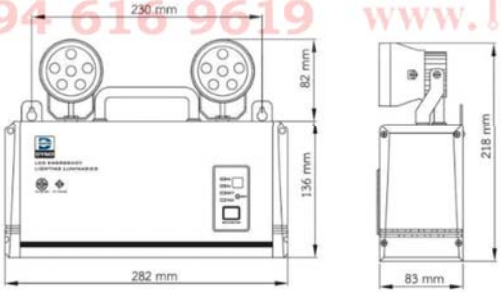

LED EMERGENCY LIGHT

MODEL: LD-115

เลขที่ 495/05/2562
ใช้ได้ถึง 30 มิถุนายน 2562 เท่านั้น

Overview

- โคมไฟฟ้าฉุกเฉินชนิดแบตเตอรี่ในตัว รุ่น LD-115 ยี่ห้อ DYNO (ไดโน่)
- การติดตั้งแบบติดผนัง หัวโคม LED ชนิด *MIDPOWER* พิกัด 2 หัวโคม x 9 W
- ระยะเวลาสำรองไฟไม่น้อยกว่า 5 ชั่วโมง (ที่ระดับความสว่างสูงสุด - เบอร์ 4)
- แบตเตอรี่แห้ง Sealed Lead-Acid 12 V 7.5 Ah จำนวน 1 ลูก
- สามารถปรับทิศทางการกระจายแสงได้
- สามารถทดสอบแบตเตอรี่และเปิด/ปิดโคมไฟได้โดยกดปุ่มที่ตัวเครื่องและด้วยรีโมทคอนโทรล
- สามารถปรับหรี่ความสว่างได้ถึง 4 ระดับ โดยกดปุ่มที่ตัวเครื่องและรีโมทคอนโทรล
- LED ชนิด Mid-power/high-lumen อายุการใช้งานยาวนานถึง 50,000 ชั่วโมง
- แสง WARM WHITE อุณหภูมิสี 3,000 – 3,500 K
- ได้รับการรับรองมาตรฐาน มอก.1955-2551 มอก. 1102-2538 และ ISO-9001:2015
- ผลิตภัณฑ์สอดคล้องกับมาตรฐาน วสท.021004-18

รีโมทเป็นอุปกรณ์เสริมซึ่งจำหน่ายแยกกับผลิตภัณฑ์

Specifications

- สภาวะการทำงาน: Non-maintained (ติดสว่างเฉพาะเมื่อระบบไฟฟ้าหลักล้มเหลว)
- แรงดันไฟฟ้าขาเข้า: 220 Vac +/- 15% / 50 Hz
- แรงดัน Cut-off ของแบตเตอรี่: 10.5 V ± 2%
- ระบบควบคุม: Automatic solid-state system ควบคุมการทำงานโดย Microcontroller
- ระบบชาร์จ: Automatic solid-state system แบบแรงดันคงที่สองขั้น (Two-steps constant voltage)
- ระบบป้องกันเครื่อง
  - AC FUSE ป้องกันการลัดวงจรทางด้านแรงดันไฟฟ้า AC Line เข้าเครื่อง (อยู่บนแผ่นวงจร)
  - อุปกรณ์ป้องกันไฟกระโชก MOV (อยู่บนแผ่นวงจร)
- ระบบป้องกันแบตเตอรี่
  - มีระบบป้องกันการอัดประจุไฟฟ้าแบตเตอรี่เกิน (Battery over-charge protection)
  - มีระบบป้องกันการคายประจุไฟฟ้าแบตเตอรี่เกินพิกัด (Battery over-discharge protection)
  - มีระบบป้องกันการต่อแบตเตอรี่กลับขั้ว (Battery reverse polarity protection)
- ระดับการป้องกัน IP20; อุณหภูมิใช้งานควรอยู่ระหว่าง 10°C ถึง 35°C
- การทดสอบการทำงานสามารถทำได้ทั้งการทดสอบแบบธรรมดา (Manual Test) และการทดสอบแบบอัตโนมัติ (AutoTest) โดยการทดสอบทั้งสองประเภทสามารถทำได้โดยการกดปุ่ม Multi-Function ที่ตัวเครื่อง หรือใช้รีโมทคอนโทรลแบบอินฟราเรดระยะไกลได้ถึง 15 เมตร
- การทดสอบเครื่องแบบธรรมดา (Manual Test) เป็นระยะเวลา 90 นาที สามารถทำทั้งโดยการกดปุ่มบนตัวเครื่อง และสั่งงานผ่านรีโมทคอนโทรล
- มีระบบทดสอบเครื่องแบบอัตโนมัติ (AutoTest) เครื่องจะทดสอบแบตเตอรี่เป็นเวลา 90 นาที ทุก 4 สัปดาห์ (สอดคล้องกับมาตรฐาน วสท. 02100-18) โดยสามารถเปิด/ปิดระบบ AutoTest ได้
- ตัวถังส่วนที่รับน้ำหนัก ผลิตจากอลูมิเนียมฉีดขึ้นรูปหนา 1.7 มม. ผ่านกรรมวิธีป้องกันสนิม เคลือบสีฝุ่นอย่างดี แข็งแรง ทนทาน ไม่ขึ้นสนิม

S.E.E. ENGINEERING AND TRADING CO., LTD.
บริษัท เอส.อี.อี. เอ็นจิเนียริ่ง แอนด์ เทรดดิ้ง จำกัด
โทร : 094 618 9619 www.ไฟฉุกเฉินราคาส่ง.com

Dimensions

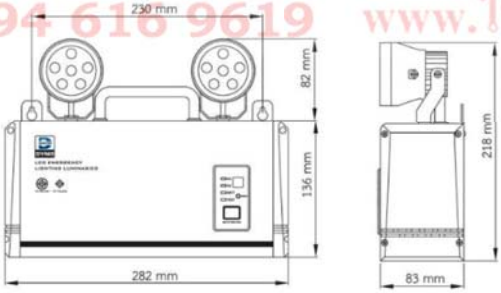

LED EMERGENCY LIGHT

MODEL: DRS-7202

เลขที่ 290/05/2562
ใช้ได้ถึง 30 มิถุนายน 2562 เท่านั้น

Overview

รีโมทเป็นอุปกรณ์เสริมซึ่งจำหน่ายแยกกับผลิตภัณฑ์

- โคมไฟฟ้าฉุกเฉินชนิดแบตเตอรี่ในตัว รุ่น DRS-7202 ยี่ห้อ DYNO (ไดโน่)
- การติดตั้งแบบติดผนัง หัวโคม LED ชนิด *MIDPOWER* พิกัด 2 หัวโคม x 12 W
- ระยะเวลาสำรองไฟไม่น้อยกว่า 2 ชั่วโมง (ที่ระดับความสว่างสูงสุด - เบอร์ 4)
- แบตเตอรี่แห้ง Sealed Lead-Acid 12 V 5 Ah จำนวน 1 ลูก
- สามารถปรับทิศทางการกระจายแสงได้
- สามารถทดสอบแบตเตอรี่และเปิด/ปิดโคมไฟได้โดยกดปุ่มที่ตัวเครื่องและด้วยรีโมทคอนโทรล
- สามารถปรับหรี่ความสว่างได้ถึง 4 ระดับ โดยกดปุ่มที่ตัวเครื่องและรีโมทคอนโทรล
- LED ชนิด Mid-power/high-lumen อายุการใช้งานยาวนานถึง 50,000 ชั่วโมง
- แสง WARM WHITE อุณหภูมิสี 3,000 – 3,500 K
- ได้รับการรับรองมาตรฐาน มอก.1955-2551 มอก. 1102-2538 และ ISO-9001:2015
- ผลิตภัณฑ์สอดคล้องกับมาตรฐาน วสท.021004-18

Specifications

- สภาวะการทำงาน: Non-maintained (ติดสว่างเฉพาะเมื่อระบบไฟฟ้าหลักล้มเหลว)
- แรงดันไฟฟ้าขาเข้า: 220 Vac +/- 15% / 50 Hz
- แรงดัน Cut-off ของแบตเตอรี่: 10.5 V ± 2%
- ระบบควบคุม: Automatic solid-state system ควบคุมการทำงานโดย Microcontroller
- ระบบชาร์จ: Automatic solid-state system แบบแรงดันคงที่สองขั้น (Two-steps constant voltage)
- ระบบป้องกันเครื่อง
  - AC FUSE ป้องกันการลัดวงจรทางด้านแรงดันไฟฟ้า AC Line เข้าเครื่อง (อยู่บนแผ่นวงจร)
  - อุปกรณ์ป้องกันไฟกระโชก MOV (อยู่บนแผ่นวงจร)
- ระบบป้องกันแบตเตอรี่
  - มีระบบป้องกันการอัดประจุไฟฟ้าแบตเตอรี่เกิน (Battery over-charge protection)
  - มีระบบป้องกันการคายประจุไฟฟ้าแบตเตอรี่เกินพิกัด (Battery over-discharge protection)
  - มีระบบป้องกันการต่อแบตเตอรี่กลับขั้ว (Battery reverse polarity protection)
- ระดับการป้องกัน IP20; อุณหภูมิใช้งานควรอยู่ระหว่าง 10°C ถึง 35°C
- การทดสอบการทำงานสามารถทำได้ทั้งการทดสอบแบบธรรมดา (Manual Test) และการทดสอบแบบอัตโนมัติ (AutoTest) โดยการทดสอบทั้งสองประเภทสามารถทำได้โดยการกดปุ่ม Multi-Function ที่ตัวเครื่อง หรือใช้รีโมทคอนโทรลแบบอินฟราเรดระยะไกลได้ถึง 15 เมตร
- การทดสอบเครื่องแบบธรรมดา (Manual Test) เป็นระยะเวลา 90 นาที สามารถทำทั้งโดยการกดปุ่มบนตัวเครื่อง และสั่งงานผ่านรีโมทคอนโทรล
- มีระบบทดสอบเครื่องแบบอัตโนมัติ (AutoTest) เครื่องจะทดสอบแบตเตอรี่เป็นเวลา 90 นาที ทุก 4 สัปดาห์ (สอดคล้องกับมาตรฐาน วสท. 02100-18) โดยสามารถเปิด/ปิดระบบ AutoTest ได้
- ตัวถังส่วนที่รับน้ำหนัก ผลิตจากอลูมิเนียมฉีดขึ้นรูปหนา 1.7 มม. ผ่านกรรมวิธีป้องกันสนิม เคลือบสีฝุ่นอย่างดี แข็งแรง ทนทาน ไม่ขึ้นสนิม

S.E.T.
S. ENGINEERING AND TRADING CO., LTD.
บริษัท เอส.อีเอ็นจิเนียริ่ง แอนด์ เทรดดิ้ง จำกัด
62 ซอยสุวรรณ ห้วงที่ 18 แขวงแสนแสบ เขตมีนบุรี กรุงเทพฯ 10510
โทร : 094 618 9619 www.ไฟฉุกเฉินราคาส่ง.com

Dimensions

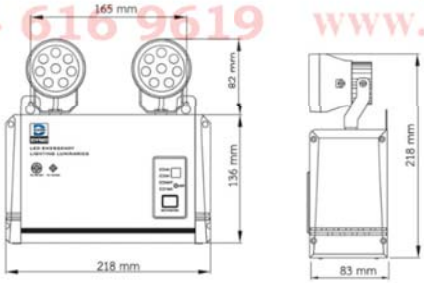

LED EMERGENCY LIGHT

MODEL: LD-215

เลขที่ 289/05/2562
ใช้ได้ถึง 30 มิถุนายน 2562 เท่านั้น

Overview

- โคมไฟฟ้าฉุกเฉินชนิดแบตเตอรี่ในตัว รุ่น LD-215 ยี่ห้อ DYNO (ไดโน่)
- การติดตั้งแบบติดผนัง หัวโคม LED ชนิด *MIDPOWER* พิกัด 2 หัวโคม x 12 W
- ระยะเวลาสำรองไฟไม่น้อยกว่า 4 ชั่วโมง (ที่ระดับความสว่างสูงสุด - เบอร์ 4)
- แบตเตอรี่แห้ง Sealed Lead-Acid 12 V 7 Ah จำนวน 1 ลูก
- สามารถปรับทิศทางการกระจายแสงได้
- สามารถทดสอบแบตเตอรี่และเปิด/ปิดโคมไฟได้โดยกดปุ่มที่ตัวเครื่องและด้วยรีโมทคอนโทรล
- สามารถปรับหรี่ความสว่างได้ถึง 4 ระดับ โดยกดปุ่มที่ตัวเครื่องและรีโมทคอนโทรล
- LED ชนิด Mid-power/high-lumen อายุการใช้งานยาวนานถึง 50,000 ชั่วโมง
- แสง WARM WHITE อุณหภูมิสี 3,000 – 3,500 K
- ได้รับการรับรองมาตรฐาน มอก.1955-2551 มอก. 1102-2538 และ ISO-9001:2015
- ผลิตภัณฑ์สอดคล้องกับมาตรฐาน วสท.021004-18

รีโมทเป็นอุปกรณ์เสริมซึ่งจำหน่ายแยกกับผลิตภัณฑ์

Specifications

- สภาวะการทำงาน: Non-maintained (ติดสว่างเฉพาะเมื่อระบบไฟฟ้าหลักล้มเหลว)
- แรงดันไฟฟ้าขาเข้า: 220 Vac +/- 15% / 50 Hz
- แรงดัน Cut-off ของแบตเตอรี่: 10.5 V ± 2%
- ระบบควบคุม: Automatic solid-state system ควบคุมการทำงานโดย Microcontroller
- ระบบชาร์จ: Automatic solid-state system แบบแรงดันคงที่สองขั้น (Two-steps constant voltage)
- ระบบป้องกันเครื่อง
  - AC FUSE ป้องกันการลัดวงจรทางด้านแรงดันไฟฟ้า AC Line เข้าเครื่อง (อยู่บนแผ่นวงจร)
  - อุปกรณ์ป้องกันไฟกระโชก MOV (อยู่บนแผ่นวงจร)
- ระบบป้องกันแบตเตอรี่
  - มีระบบป้องกันการอัดประจุไฟฟ้าแบตเตอรี่เกิน (Battery over-charge protection)
  - มีระบบป้องกันการคายประจุไฟฟ้าแบตเตอรี่เกินพิกัด (Battery over-discharge protection)
  - มีระบบป้องกันการต่อแบตเตอรี่กลับขั้ว (Battery reverse polarity protection)
- ระดับการป้องกัน IP20; อุณหภูมิใช้งานควรอยู่ระหว่าง 10°C ถึง 35°C
- การทดสอบการทำงานสามารถทำได้ทั้งการทดสอบแบบธรรมดา (Manual Test) และการทดสอบแบบอัตโนมัติ (AutoTest) โดยการทดสอบทั้งสองประเภทสามารถทำได้โดยการกดปุ่ม Multi-Function ที่ตัวเครื่อง หรือใช้รีโมทคอนโทรลแบบอินฟราเรดระยะไกลได้ถึง 15 เมตร
- การทดสอบเครื่องแบบธรรมดา (Manual Test) เป็นระยะเวลา 90 นาที สามารถทำทั้งโดยการกดปุ่มบนตัวเครื่อง และสั่งงานผ่านรีโมทคอนโทรล
- มีระบบทดสอบเครื่องแบบอัตโนมัติ (AutoTest) เครื่องจะทดสอบแบตเตอรี่เป็นเวลา 90 นาที ทุก 4 สัปดาห์ (สอดคล้องกับมาตรฐาน วสท. 02100-18) โดยสามารถเปิด/ปิดระบบ AutoTest ได้
- ตัวถังส่วนที่รับน้ำหนัก ผลิตจากอลูมิเนียมฉีดขึ้นรูปหนา 1.7 มม. ผ่านกรรมวิธีป้องกันสนิม เคลือบสีฝุ่นอย่างดี แข็งแรง ทนทาน ไม่ขึ้นสนิม

S.H.T. S. ENGINEERING AND TRADING CO., LTD.
บริษัท เอส.เอช.ที. เอ็นจิเนียริ่ง แอนด์ เทรดดิ้ง จำกัด
62 ซอยสุขุมวิทพัฒนา 10 ถนนสุขุมวิท แขวงสวนหลวง เขตสวนหลวง กรุงเทพฯ 10510
โทร : 094 616 9619 www.ไฟฉุกเฉินราคาส่ง.com
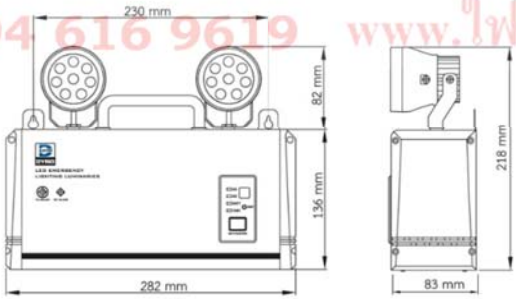
Dimensions